TERZ - Output - Probenahme - Kugelhahn

TROP - 4408

DN 25 - 50 Lange Baulänge: FTF 28
DN 80 - 100 Kurze Baulänge: FTF 27
gemäß EN 558 - 1

- Edelstahlguss 1.4408 mit W0-Zulassung
- Dreiteiliges Gehäuse
- Kugel mit Sacklochbohrung
- Standard-Kugel für Granulat
- Ausblassichere Spindel
- Angefederte Spindelabdichtung
- Totraumfüllende Kugelsitze
- Temperaturbereich: - 20°C bis +150°C
- Betriebsdruck: Vakuum bis 16 bar
- **Probenahme aus Vakuum möglich**
- Probemenge pro Schaltung: 50 ml
- **Molchbar, totraumfrei** und dadurch repräsentative, frische Probenahme
- Leicht demontierbar, bei Absperrung auch in der Rohrleitung
- Einfache Reinigung
- Auslaufsicher durch Druckschleusen-konstruktion
- Einschraubadapter mit Entlüftung ¼“ für Glasgewinde GL 45 oder GL 32
- DIN/ANSI-Flanschanschlüsse
- TA-Luft Zertifikat nach VDI 2440
- Zeugnisse: EN 10204-3.1
- CE-Konformität nach DGRL

Senkrechte Einbauweise 180°

Alle Angaben dienen nur zur Orientierung und haben keine Rechtsverbindlichkeit

IHV Dipl.-Ing. Behrens GmbH
Berner Str. 37 • D-60437 Frankfurt am Main
Telefon 0049 • 69 • 63 21 89 • Telefax • 631 29 11
info@ihv-behrens.de • www.ihv-behrens.de

TERZ - Output - Probenahme - Kugelhahn

TROP - 4408

Maße und Gewichte					
DN (PN16)	**L**	**B**	**H**	**HL**	**kg**
25	160	50	145	195	6
40	200	57	152	195	9
50	230	64	159	195	10
80	180	77	172	195	12
100	190	90	185	195	14

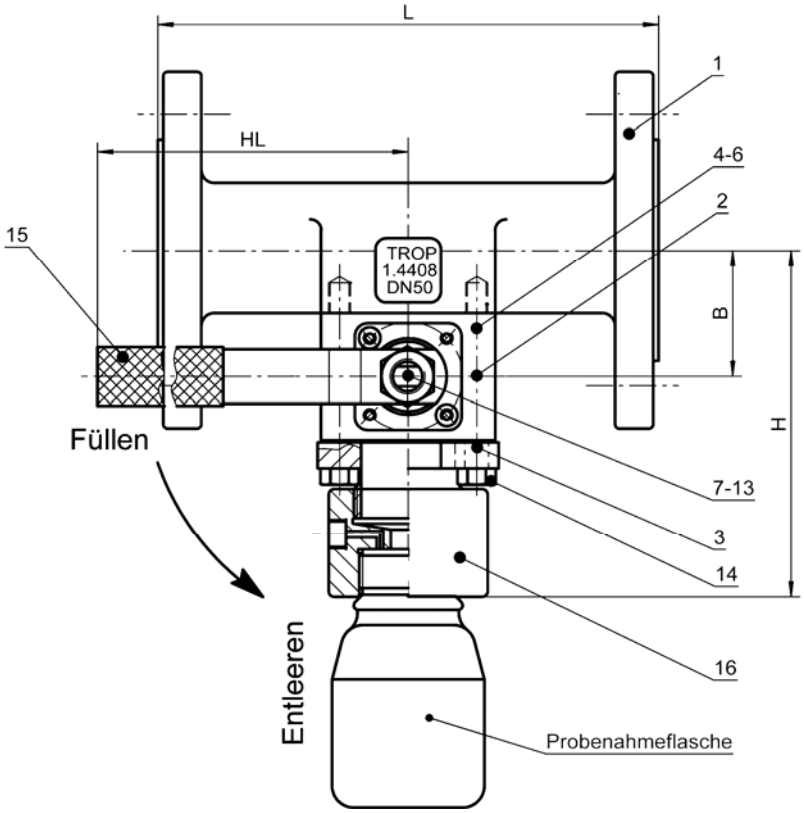

Pos.	Bezeichnung	Werkstoff TROP- 4408
1	Rohrgehäuse	1.4408
2	Kugelgehäuse	1.4408
3	Gewindeflansch	1.4408
4	Schalensitz totraumfüllend	PTFE / TFM
5	O-Ring	VITON®
6	Sackloch-Kugel	1.4401
7	Spindel	1.4401
8	Spindeldichtung	TFIC antistatisch

Pos.	Bezeichnung	Werkstoff TROP- 4408
9	O-Ring	VITON®
10	Druckhülse	1.4404
11	Spindeldichtung	PTFE
12	Tellerfeder	1.4301
13	Spindelmutter	V4A
14	Sechskantschraube	V4A
15	Handhebel	1.4301/PVC
16	Flaschenadapter	PTFE

Alle Angaben dienen nur zur Orientierung und haben keine Rechtsverbindlichkeit

IHV Dipl.-Ing. Behrens GmbH
Berner Str. 37 • D-60437 Frankfurt am Main
Telefon 0049 • 69 • 63 21 89 • Telefax • 631 29 11
info@ihv-behrens.de • www.ihv-behrens.de

TERZ - Output - Probenahme - Kugelhahn

TROP - 4408 - S

Senkrechte Einbauweise 180°

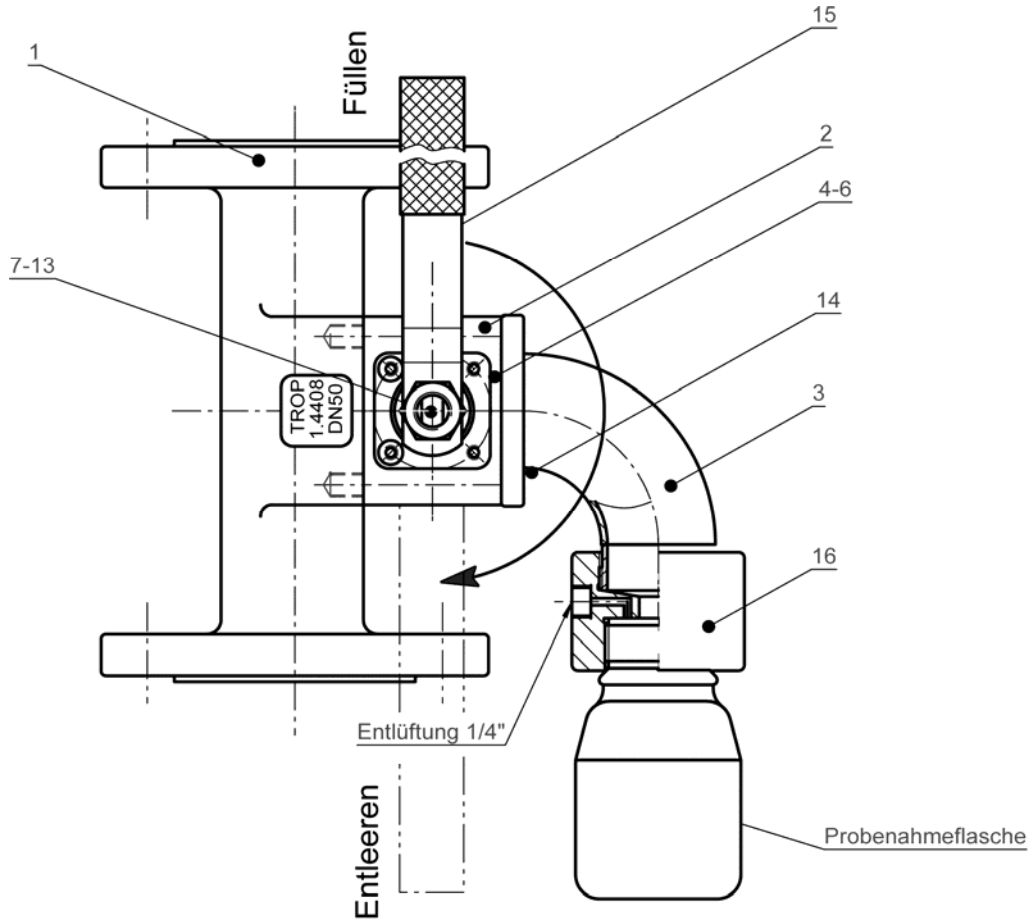

Pos.	Bezeichnung	Werkstoff TROP- 4408
1	Rohrgehäuse	1.4408
2	Kugelgehäuse	1.4408
3	Gewindeflansch mit Bogen	1.4408
4	Schalensitz totraumfüllend	PTFE / TFM
5	O-Ring	VITON®
6	Sackloch-Kugel	1.4401
7	Spindel	1.4401

Pos.	Bezeichnung	Werkstoff TROP- 4408
8	Spindeldichtung	TFIC antstat.
9	O-Ring	VITON®
10	Druckhülse	1.4404
11	Spindeldichtung	PTFE
12	Tellerfeder	1.4301
13	Spindelmutter	V4A
14	Sechskantschraube	V4A
15	Handhebel	1.4301/PVC
16	Flaschenadapter	PTFE

Alle Angaben dienen nur zur Orientierung und haben keine Rechtsverbindlichkeit

IHV Dipl.-Ing. Behrens GmbH
Berner Str. 37 • D-60437 Frankfurt am Main
Telefon 0049 • 69 • 63 21 89 • Telefax • 631 29 11
info@ihv-behrens.de • www.ihv-behrens.de

TERZ - Output - Probenahme - Kugelhahn

TROP - 4408 / PFA

Einsatzmöglichkeiten

Für normale Flüssigkeiten, zähfließende und feststoffhaltige Flüssigkeiten.
Im waagrechten und senkrechten Einbau (180°)

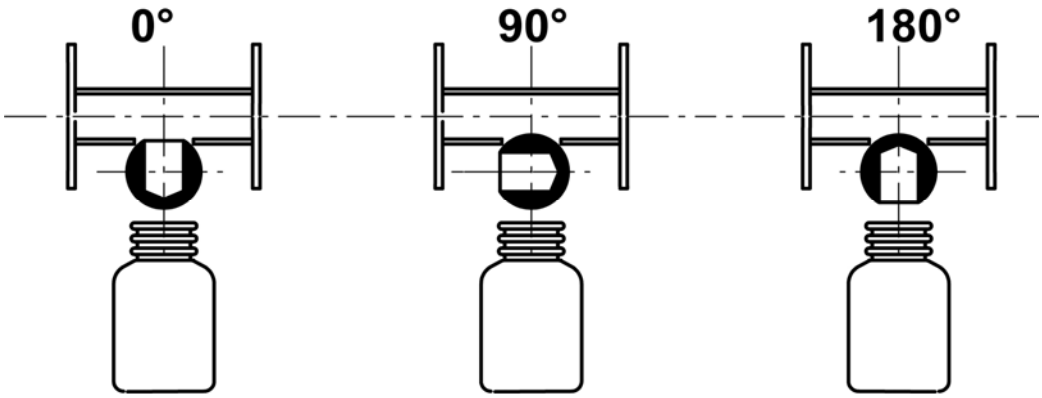

Für stark zähfließende Medien und Feststoffe wie Granulat und Puder bis max 2 bar.
Keine Druckschleuse, daher für Vakuum nicht geeignet. Optional: Mit Totmannhebel Typ Rigiro.

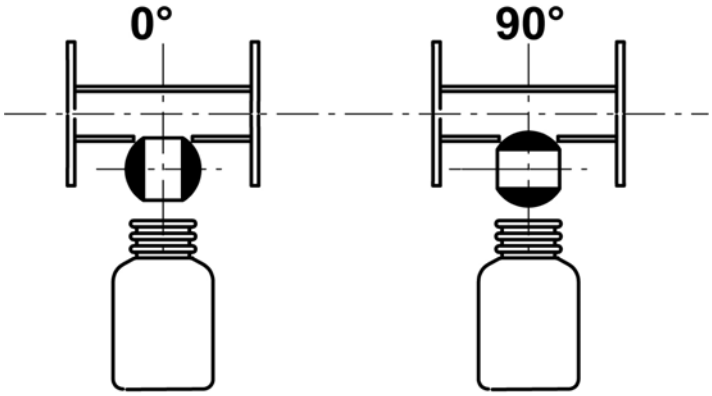

Alle Angaben dienen nur zur Orientierung und haben keine Rechtsverbindlichkeit

IHV Dipl.-Ing. Behrens GmbH
Berner Str. 37 • D-60437 Frankfurt am Main
Telefon 0049 • 69 • 63 21 89 • Telefax • 631 29 11
info@ihv-behrens.de • www.ihv-behrens.de